# Łożysko kulkowe zwykłe S61804-2Z ZEN

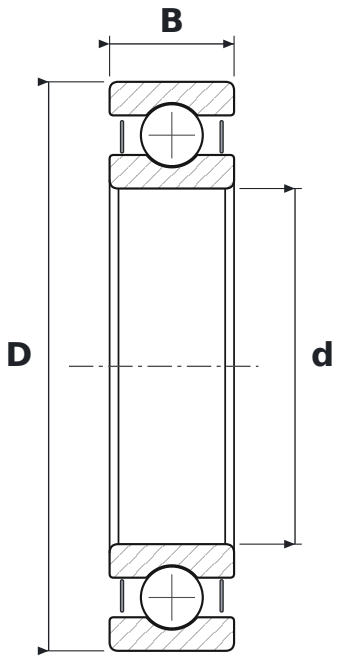


## WYMIARY

| | | |
|---|---|---|
| **d** | średnica wewnętrzna | **20 mm** |
| **D** | średnica zewnętrzna | **32 mm** |
| **B** | szerokość | **7 mm** |

## PARAMETRY

| | |
|---|---|
| Producent | **ZEN** |
| Symbol producenta | **S61804-2Z** |
| Elementy toczne | **łożysko kulkowe jednorzędowe** |
| 2Z | **blaszki ochronne, dwustronne** |
| Luz promieniowy | **CN – normalny** |
| Cechy | **Nierdzewne** |
| Masa | **0,018 kg** |