Łożysko kulkowe zwykłe S61900-2Z ZEN

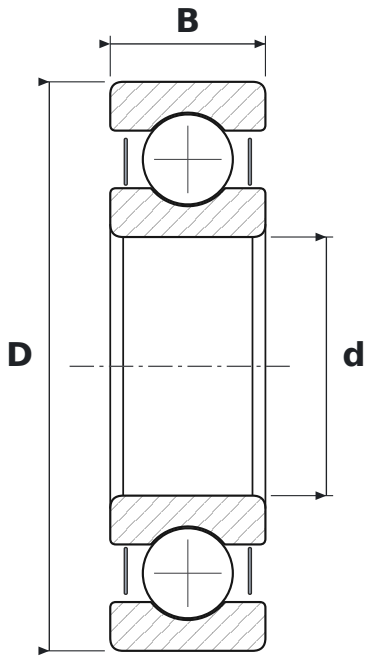

WYMIARY

d	średnica wewnętrzna	**10 mm**
D	średnica zewnętrzna	**22 mm**
B	szerokość	**6 mm**

PARAMETRY

Producent	**ZEN**
Symbol producenta	**S61900-2Z**
Elementy toczne	**łożysko kulkowe jednorzędowe**
2Z	**blaszki ochronne, dwustronne**
Luz promieniowy	**CN – normalny**
Cechy	**Nierdzewne**