Łożysko kulkowe zwykłe S61908 ZEN

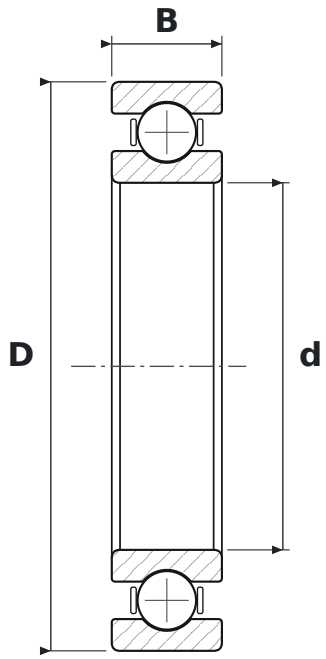

WYMIARY

d	średnica wewnętrzna	**40 mm**
D	średnica zewnętrzna	**62 mm**
B	szerokość	**12 mm**

PARAMETRY

Producent	**ZEN**
Symbol producenta	**S61908**
Elementy toczne	**łożysko kulkowe jednorzędowe**
Uszczelnienie	**otwarte – bez uszczelnień**
Luz promieniowy	**CN – normalny**
Cechy	**Nierdzewne**
Masa	**0,132 kg**