Łożysko kulkowe zwykłe S6200 ZEN

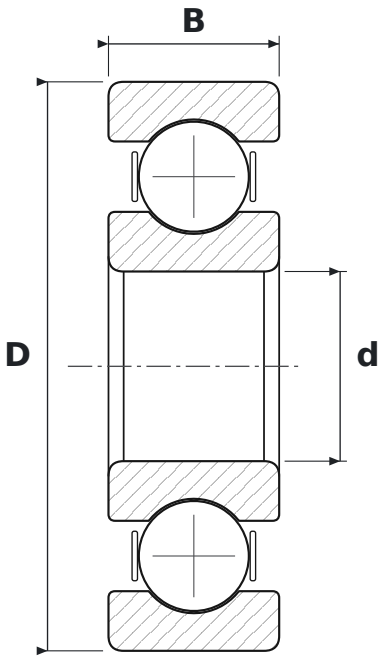

WYMIARY

d	średnica wewnętrzna	**10 mm**
D	średnica zewnętrzna	**30 mm**
B	szerokość	**9 mm**

PARAMETRY

Producent	**ZEN**
Symbol producenta	**S6200**
Elementy toczne	**łożysko kulkowe jednorzędowe**
Uszczelnienie	**otwarte – bez uszczelnień**
Luz promieniowy	**CN – normalny**
Cechy	**Nierdzewne**