# Łożysko kulkowe zwykłe S62308-2RS ZEN

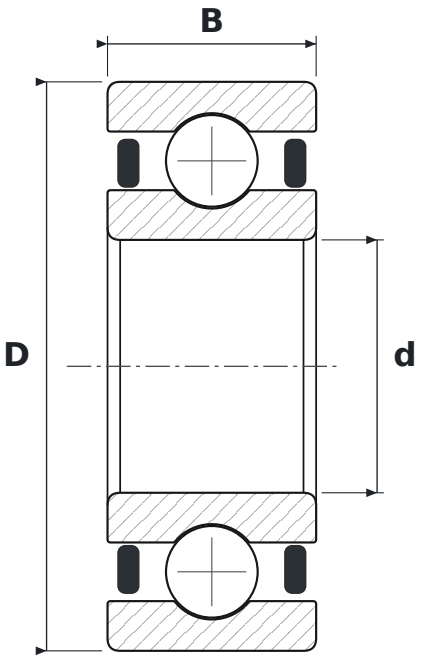


## WYMIARY

| | | |
|---|---|---|
| **d** | średnica wewnętrzna | **40 mm** |
| **D** | średnica zewnętrzna | **90 mm** |
| **B** | szerokość | **33 mm** |

## PARAMETRY

| | |
|---|---|
| Producent | **ZEN** |
| Symbol producenta | **S62308-2RS** |
| Elementy toczne | **łożysko kulkowe jednorzędowe** |
| 2RS | **uszczelnienia stykowe z gumy syntetycznej, dwustronne (od −20 do +110 °C)** |
| Luz promieniowy | **CN – normalny** |
| Cechy | **Nierdzewne** |
| Masa | **0,89 kg** |