Łożysko kulkowe zwykłe S63005 ZEN

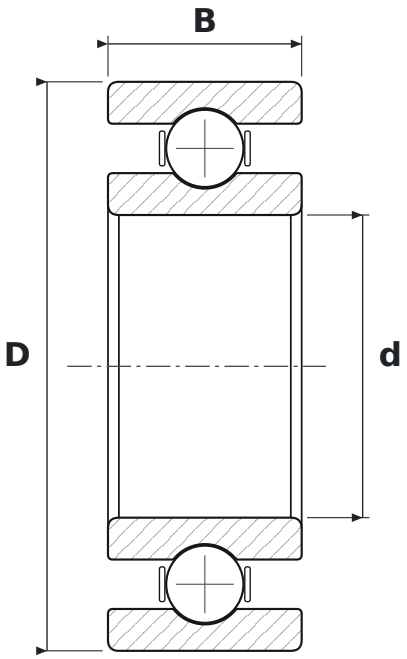

WYMIARY

d	średnica wewnętrzna	**25 mm**
D	średnica zewnętrzna	**47 mm**
B	szerokość	**16 mm**

PARAMETRY

Producent	**ZEN**
Symbol producenta	**S63005**
Elementy toczne	**łożysko kulkowe jednorzędowe**
Uszczelnienie	**otwarte – bez uszczelnień**
Luz promieniowy	**CN – normalny**
Cechy	**Nierdzewne**
Masa	**0,08 kg**