Łożysko kulkowe zwykłe S682-HLC FAG

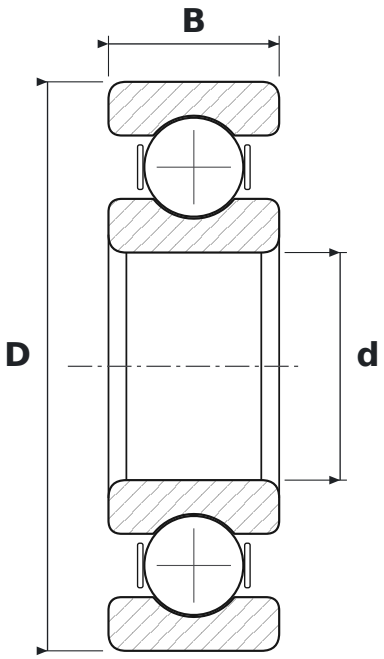

WYMIARY

d	średnica wewnętrzna	**2 mm**
D	średnica zewnętrzna	**5 mm**
B	szerokość	**1,5 mm**

PARAMETRY

Producent	**FAG**
Symbol producenta	**S682-HLC**
Elementy toczne	**łożysko kulkowe jednorzędowe**
Uszczelnienie	**otwarte – bez uszczelnień**
Luz promieniowy	**CN – normalny**
Cechy	**Nierdzewne**