Łożysko kulkowe zwykłe S687-2Z FAG

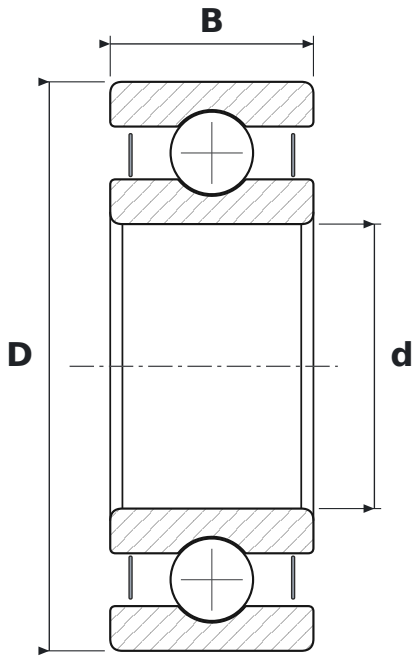

WYMIARY

d	średnica wewnętrzna	**7 mm**
D	średnica zewnętrzna	**14 mm**
B	szerokość	**5 mm**

PARAMETRY

Producent	**FAG**
Symbol producenta	**S687-2Z**
Elementy toczne	**łożysko kulkowe jednorzędowe**
2Z	**blaszki ochronne, dwustronne**
Luz promieniowy	**CN – normalny**
Cechy	**Nierdzewne**