Łożysko kulkowe zwykłe W6005 SKF

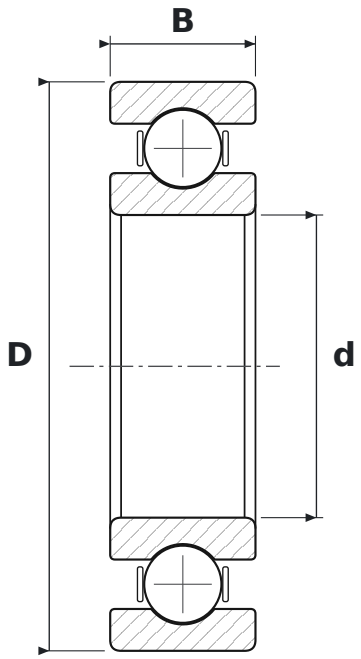

WYMIARY

d	średnica wewnętrzna	**25 mm**
D	średnica zewnętrzna	**47 mm**
B	szerokość	**12 mm**

PARAMETRY

Producent	**SKF**
Symbol producenta	**W6005**
Elementy toczne	**łożysko kulkowe jednorzędowe**
Uszczelnienie	**otwarte – bez uszczelnień**
Luz promieniowy	**CN – normalny**
Cechy	**Nierdzewne**
Nośność dynamiczna C	**11,9 kN**
Nośność statyczna C0	**6,55 kN**
Masa	**0,071 kg**