Łożysko kulkowe zwykłe W618/9 SKF

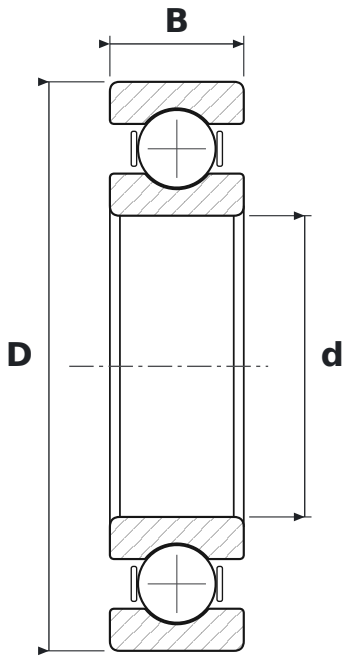

WYMIARY

d	średnica wewnętrzna	**9 mm**
D	średnica zewnętrzna	**17 mm**
B	szerokość	**4 mm**

PARAMETRY

Producent	**SKF**
Symbol producenta	**W618/9**
Elementy toczne	**łożysko kulkowe jednorzędowe**
Uszczelnienie	**otwarte – bez uszczelnień**
Luz promieniowy	**CN – normalny**
Cechy	**Nierdzewne**
Masa	**0,003 kg**