Łożysko kulkowe zwykłe W623-2RS1 SKF

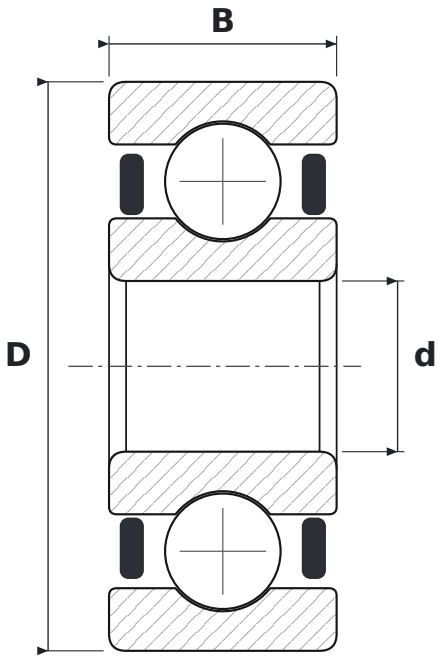

WYMIARY

d	średnica wewnętrzna	**3 mm**
D	średnica zewnętrzna	**10 mm**
B	szerokość	**4 mm**

PARAMETRY

Producent	**SKF**
Symbol producenta	**W623-2RS1**
Elementy toczne	**łożysko kulkowe jednorzędowe**
2RS	**uszczelnienia gumowe stykowe, dwustronne**
Luz promieniowy	**CN – normalny**
Cechy	**Nierdzewne**
Masa	**0,02 kg**