Łożysko kulkowe zwykłe W628/9-2RS1 SKF

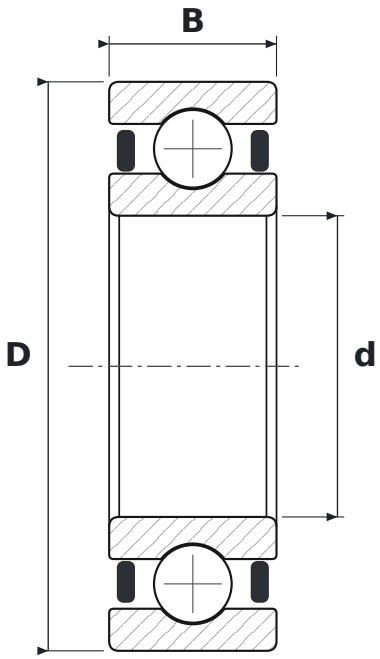

WYMIARY

d	średnica wewnętrzna	**9 mm**
D	średnica zewnętrzna	**17 mm**
B	szerokość	**5 mm**

PARAMETRY

Producent	**SKF**
Symbol producenta	**W628/9-2RS1**
Elementy toczne	**łożysko kulkowe jednorzędowe**
2RS	**uszczelnienia gumowe stykowe, dwustronne**
Luz promieniowy	**CN – normalny**
Cechy	**Nierdzewne**