Łożysko do śruby kulowej ZKLF1255-2RS INA

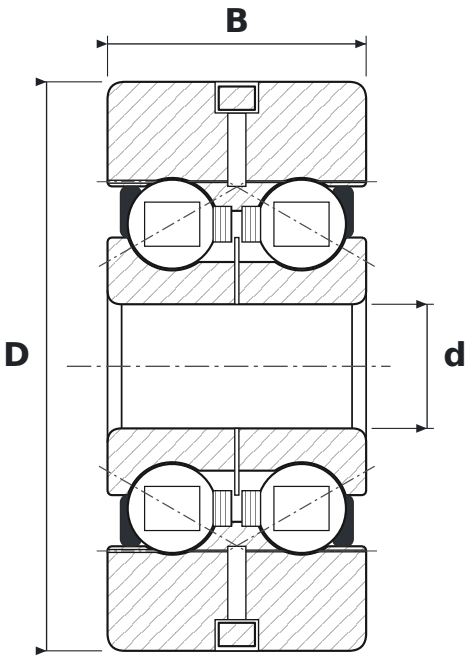

WYMIARY

d	średnica wewnętrzna	**12 mm**
D	średnica zewnętrzna	**55 mm**
B	szerokość	**25 mm**
J	średnica podziałowa otworów kołnierza	**6,5 mm**
d1	średnica otworu pod śrubę	**0,16 mm**

PARAMETRY

Producent	**INA**
Symbol producenta	**ZKLF1255-2RS**
Otwory w kołnierzu (szt.)	**3**
Elementy toczne	**łożysko kulkowe dwurzędowe**
Kąt działania	**60°**
2RS	**uszczelnienia gumowe stykowe, dwustronne**
Luz promieniowy	**CN – normalny**
Cechy	**flange**
Nośność dynamiczna C	**17 kN**
Nośność statyczna C0	**24,7 kN**
Prędkość graniczna	**3800 obr/min**
Masa	**0,37 kg**