Łożysko do śruby kulowej ZKLF3080-2RS2AP INA

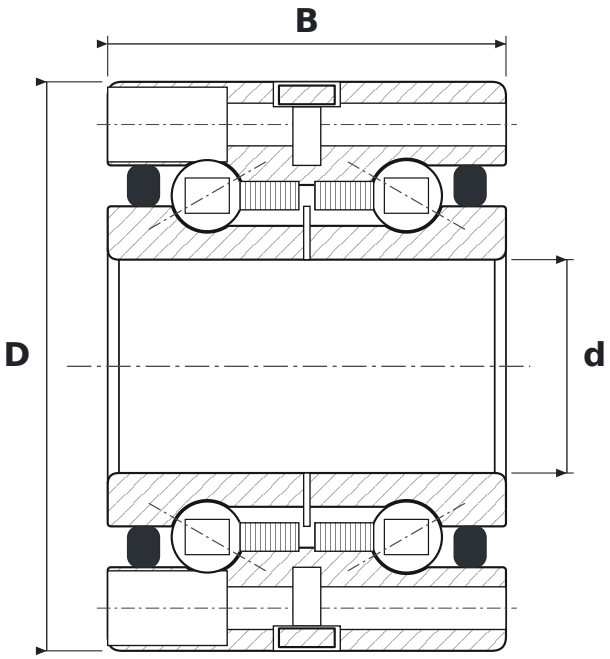

WYMIARY

d	średnica wewnętrzna	**30 mm**
D	średnica zewnętrzna	**80 mm**
B	szerokość	**56 mm**

PARAMETRY

Producent	**INA**
Symbol producenta	**ZKLF3080-2RS2AP**
Elementy toczne	**łożysko kulkowe dwurzędowe**
Kąt działania	**60°**
2RS	**uszczelnienia gumowe stykowe, dwustronne**
Luz promieniowy	**CN – normalny**
Cechy	**flange**