Łożysko do śruby kulowej ZKLF3080-2Z INA

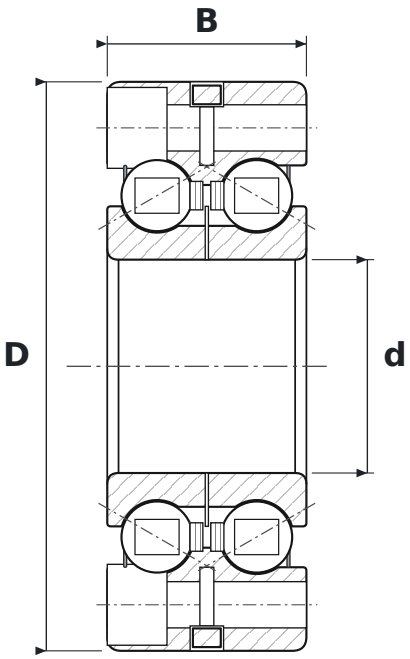

WYMIARY

d	średnica wewnętrzna	**30 mm**
D	średnica zewnętrzna	**80 mm**
B	szerokość	**28 mm**
J	średnica podziałowa otworów kołnierza	**63 mm**
d1	średnica otworu pod śrubę	**6,5 mm**

PARAMETRY

Producent	**INA**
Symbol producenta	**ZKLF3080-2Z**
Otwory w kołnierzu (szt.)	**6**
Elementy toczne	**łożysko kulkowe dwurzędowe**
Kąt działania	**60°**
2Z	**blaszki ochronne, dwustronne**
Luz promieniowy	**CN – normalny**
Cechy	**flange**
Oznaczenie katalogowe	**ZKLF30802RSPE**
Nośność dynamiczna C	**29 kN**
Nośność statyczna C0	**64 kN**
Prędkość graniczna	**2200 obr/min**
Masa	**0,78 kg**