Łożysko do śruby kulowej ZKLF50115-2RSPE INA

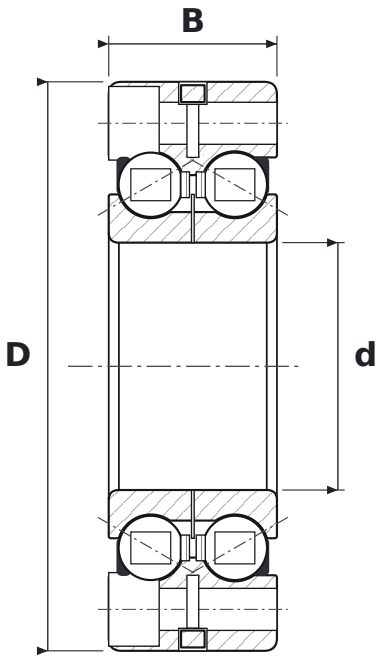

WYMIARY

d	średnica wewnętrzna	**50 mm**
D	średnica zewnętrzna	**115 mm**
B	szerokość	**34 mm**
J	średnica podziałowa otworów kołnierza	**94 mm**
d1	średnica otworu pod śrubę	**8,5 mm**

PARAMETRY

Producent	**INA**
Symbol producenta	**ZKLF50115-2RSPE**
Otwory w kołnierzu (szt.)	**6**
Elementy toczne	**łożysko kulkowe dwurzędowe**
Kąt działania	**60°**
2RS	**uszczelnienia gumowe stykowe, dwustronne**
E	**wykonanie wzmocnione, zwiększona nośność**
Luz promieniowy	**CN – normalny**
Cechy	**flange**
Nośność dynamiczna C	**46,5 kN**
Nośność statyczna C0	**126 kN**
Prędkość graniczna	**1500 obr/min**
Masa	**1,384 kg**