Łożysko do śruby kulowej ZKLFA0850-2Z INA

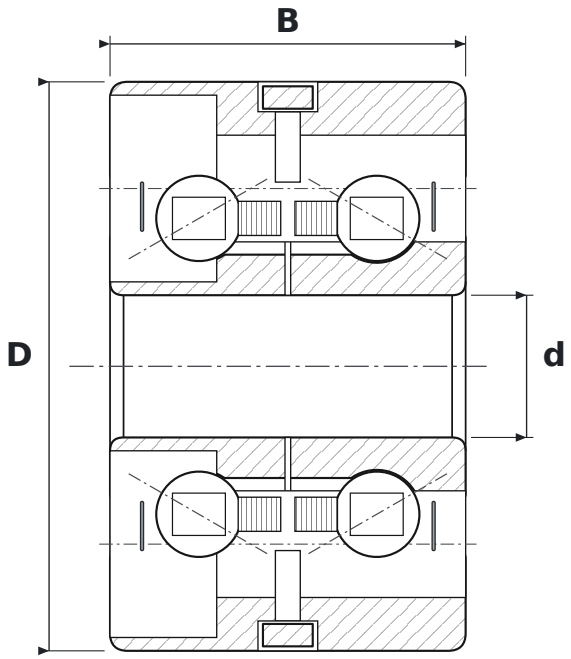

WYMIARY

d	średnica wewnętrzna	**8 mm**
D	średnica zewnętrzna	**32 mm**
B	szerokość	**20 mm**

PARAMETRY

Producent	**INA**
Symbol producenta	**ZKLFA0850-2Z**
Elementy toczne	**łożysko kulkowe dwurzędowe**
Kąt działania	**60°**
2Z	**blaszki ochronne, dwustronne**
Luz promieniowy	**CN – normalny**
Cechy	**flange**
Masa	**0,17 kg**