Łożysko do śruby kulowej ZKLN0624-2Z INA

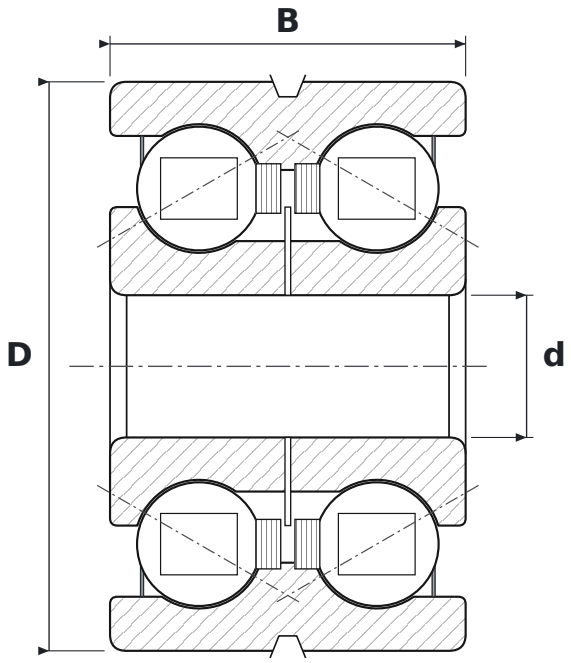

WYMIARY

d	średnica wewnętrzna	**6 mm**
D	średnica zewnętrzna	**24 mm**
B	szerokość	**15 mm**

PARAMETRY

Producent	**INA**
Symbol producenta	**ZKLN0624-2Z**
Elementy toczne	**łożysko kulkowe dwurzędowe**
Kąt działania	**60°**
2Z	**blaszki ochronne, dwustronne**
Luz promieniowy	**CN – normalny**