Łożysko do śruby kulowej ZKLN0832-2RS INA

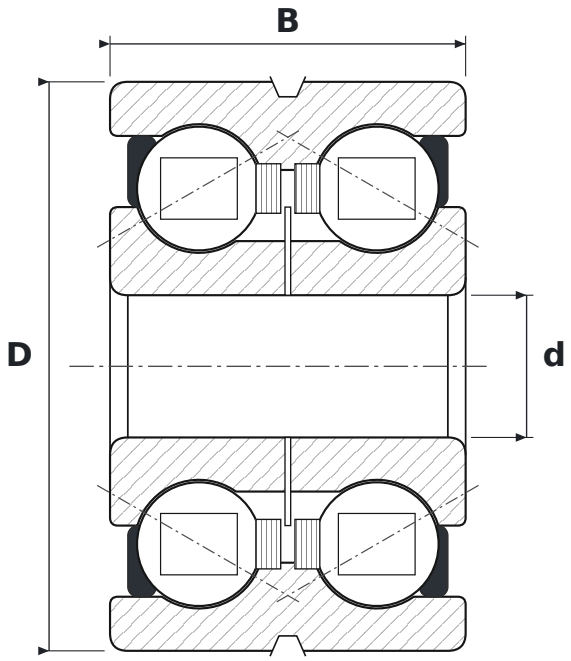

WYMIARY

d	średnica wewnętrzna	**8 mm**
D	średnica zewnętrzna	**32 mm**
B	szerokość	**20 mm**

PARAMETRY

Producent	**INA**
Symbol producenta	**ZKLN0832-2RS**
Elementy toczne	**łożysko kulkowe dwurzędowe**
Kąt działania	**60°**
2RS	**uszczelnienia gumowe stykowe, dwustronne**
Luz promieniowy	**CN – normalny**
Nośność dynamiczna C	**12,5 kN**
Nośność statyczna C0	**16,3 kN**
Prędkość graniczna	**5100 obr/min**