Łożysko do śruby kulowej ZKLN1034 .2RS UKF

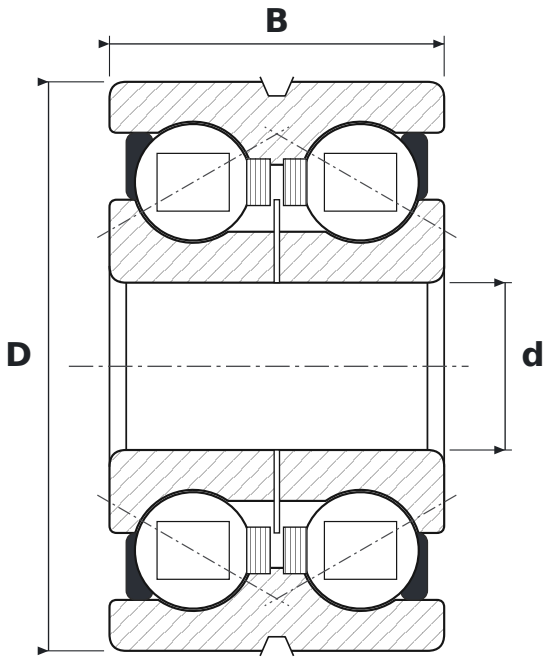

WYMIARY

d	średnica wewnętrzna	**10 mm**
D	średnica zewnętrzna	**34 mm**
B	szerokość	**20 mm**

PARAMETRY

Producent	**UKF**
Symbol producenta	**ZKLN1034 .2RS**
Elementy toczne	**łożysko kulkowe dwurzędowe**
Kąt działania	**60°**
2RS	**uszczelnienia gumowe stykowe, dwustronne**
Luz promieniowy	**CN – normalny**
Cechy	**Napięcie wstępne mocne (S)**
Nośność dynamiczna C	**13,4 kN**
Nośność statyczna C0	**18,8 kN**
Prędkość graniczna	**4600 obr/min**