Łożysko do śruby kulowej ZKLN2052-2RS INA

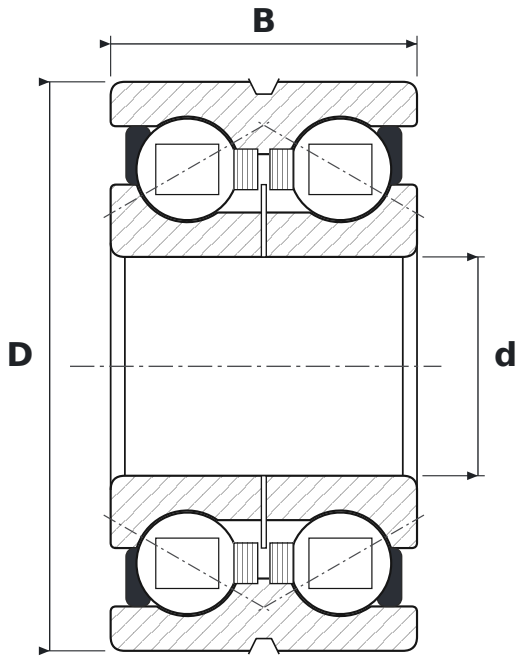

WYMIARY

d	średnica wewnętrzna	**20 mm**
D	średnica zewnętrzna	**52 mm**
B	szerokość	**28 mm**

PARAMETRY

Producent	**INA**
Symbol producenta	**ZKLN2052-2RS**
Elementy toczne	**łożysko kulkowe dwurzędowe**
Kąt działania	**60°**
2RS	**uszczelnienia gumowe stykowe, dwustronne**
Luz promieniowy	**CN – normalny**
Nośność dynamiczna C	**26 kN**
Nośność statyczna C0	**47 kN**
Prędkość graniczna	**3000 obr/min**
Masa	**0,31 kg**