Łożysko do śruby kulowej ZKLN3062-2RS-PE INA

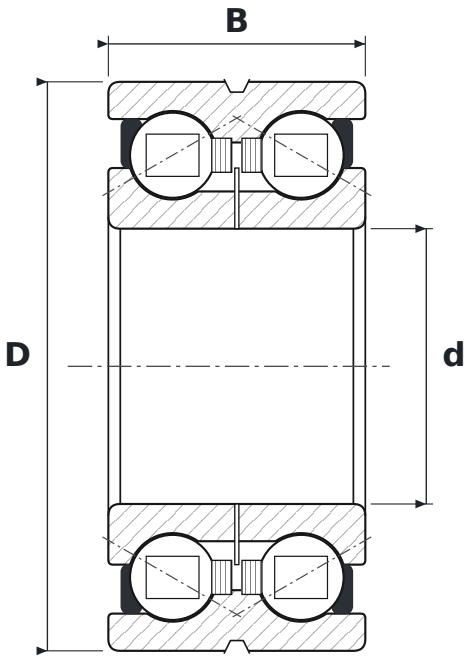

WYMIARY

d	średnica wewnętrzna	**30 mm**
D	średnica zewnętrzna	**62 mm**
B	szerokość	**28 mm**

PARAMETRY

Producent	**INA**
Symbol producenta	**ZKLN3062-2RS-PE**
Elementy toczne	**łożysko kulkowe dwurzędowe**
Kąt działania	**60°**
2RS	**uszczelnienia gumowe stykowe, dwustronne**
E	**wykonanie wzmocnione, zwiększona nośność**
Luz promieniowy	**CN – normalny**
Nośność dynamiczna C	**29 kN**
Nośność statyczna C0	**64 kN**
Prędkość graniczna	**2200 obr/min**