Łożysko do śruby kulowej ZKLN3072-2RS INA

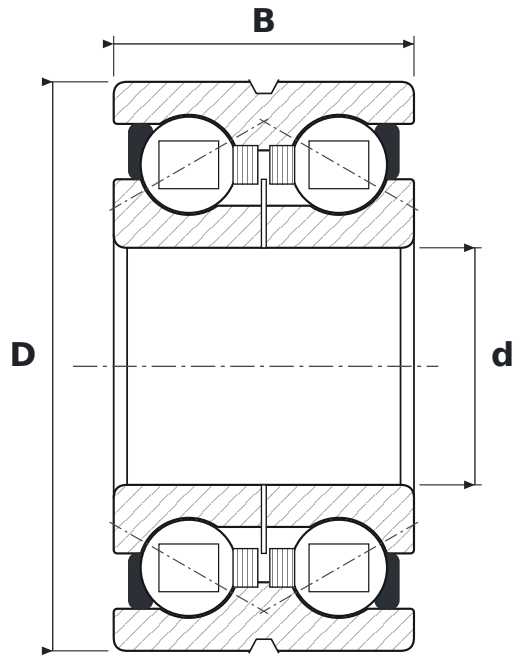

WYMIARY

d	średnica wewnętrzna	**30 mm**
D	średnica zewnętrzna	**72 mm**
B	szerokość	**38 mm**

PARAMETRY

Producent	**INA**
Symbol producenta	**ZKLN3072-2RS**
Elementy toczne	**łożysko kulkowe dwurzędowe**
Kąt działania	**60°**
2RS	**uszczelnienia gumowe stykowe, dwustronne**
Luz promieniowy	**CN – normalny**
Nośność dynamiczna C	**59 kN**
Nośność statyczna C0	**108 kN**
Prędkość graniczna	**2100 obr/min**
Masa	**0,754 kg**