Łożysko do śruby kulowej ZKLN3572-2RS INA

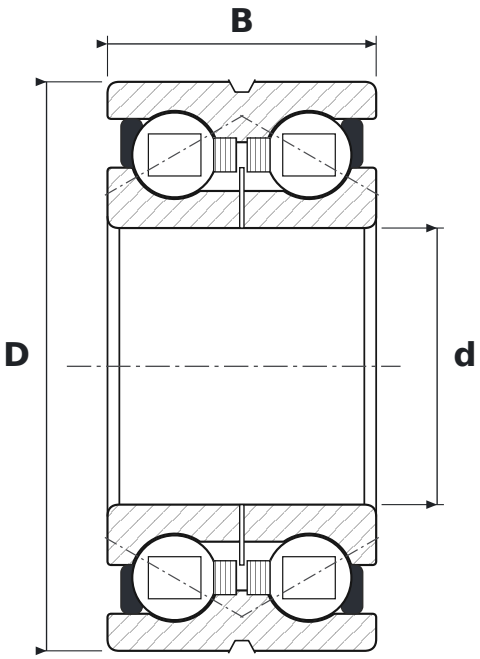

WYMIARY

d	średnica wewnętrzna	**35 mm**
D	średnica zewnętrzna	**72 mm**
B	szerokość	**34 mm**

PARAMETRY

Producent	**INA**
Symbol producenta	**ZKLN3572-2RS**
Elementy toczne	**łożysko kulkowe dwurzędowe**
Kąt działania	**60°**
2RS	**uszczelnienia gumowe stykowe, dwustronne**
Luz promieniowy	**CN – normalny**
Nośność dynamiczna C	**41 kN**
Nośność statyczna C0	**89 kN**
Prędkość graniczna	**2000 obr/min**
Masa	**0,664 kg**