Łożysko do śruby kulowej ZKLN4090-2RS INA

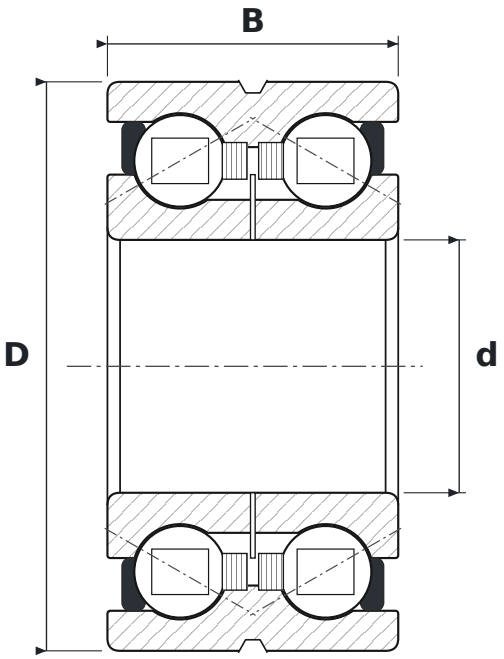

WYMIARY

d	średnica wewnętrzna	**40 mm**
D	średnica zewnętrzna	**90 mm**
B	szerokość	**46 mm**

PARAMETRY

Producent	**INA**
Symbol producenta	**ZKLN4090-2RS**
Elementy toczne	**łożysko kulkowe dwurzędowe**
Kąt działania	**60°**
2RS	**uszczelnienia gumowe stykowe, dwustronne**
Luz promieniowy	**CN – normalny**
Nośność dynamiczna C	**72 kN**
Nośność statyczna C0	**149 kN**
Prędkość graniczna	**1600 obr/min**
Masa	**1,442 kg**