Wózek liniowy HRW-35 THK

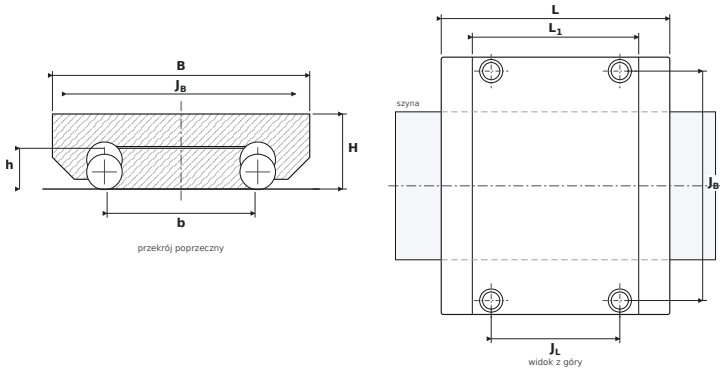

WYMIARY

B	szerokość wózka	**120 mm**
H	wysokość całkowita (wózek na szynie)	**35 mm**
L	długość całkowita wózka	**106,6 mm**
L1	długość korpusu (bez uszczelnień)	**77,6 mm**
JB	rozstaw otworów montażowych — poprzecznie	**107 mm**
JL	rozstaw otworów narożnych — wzdłuż	**60 mm**
b	szerokość szyny	**69 mm**
h	wysokość szyny	**19 mm**

PARAMETRY

Producent	**THK**
Symbol producenta	**HRW-35**
Nośność dynamiczna C	**27,2 kN**
Nośność statyczna C0	**45,9 kN**
Masa	**1,4 kg**