Wózek liniowy KWVE25-B-S-V1-G3 INA

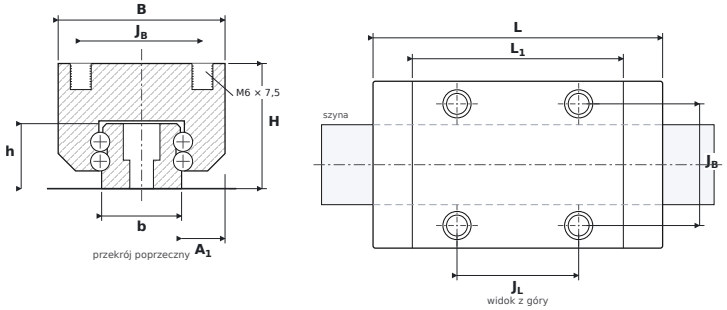

WYMIARY

B	szerokość wózka	**48 mm**
H	wysokość całkowita (wózek na szynie)	**36 mm**
L	długość całkowita wózka	**83,3 mm**
L1	długość korpusu (bez uszczelnień)	**60,7 mm**
JB	rozstaw otworów montażowych — poprzecznie	**35 mm**
JL	rozstaw otworów narożnych — wzdłuż	**35 mm**
A1	od boku szyny do boku wózka	**12,5 mm**
b	szerokość szyny	**23 mm**
h	wysokość szyny	**18,7 mm**

PARAMETRY

Producent	**INA**
Symbol producenta	**KWVE25-B-S-V1-G3**
Elementy toczne	**wózek kulkowy czterorzędowy**
Nośność dynamiczna C	**17,9 kN**
Nośność statyczna C0	**37 kN**
Masa	**0,56 kg**
gwint montażowy wózka ($G_2 \times T_5$)	**M6 × 7,5 mm**
pasująca szyna	**TKVD25 · śruby M6 (17 Nm)**
momenty statyczne M_{0x} / M_{0Y} / M_{0Z}	**510 / 395 / 395 Nm**