Wózek liniowy SHW-27 THK

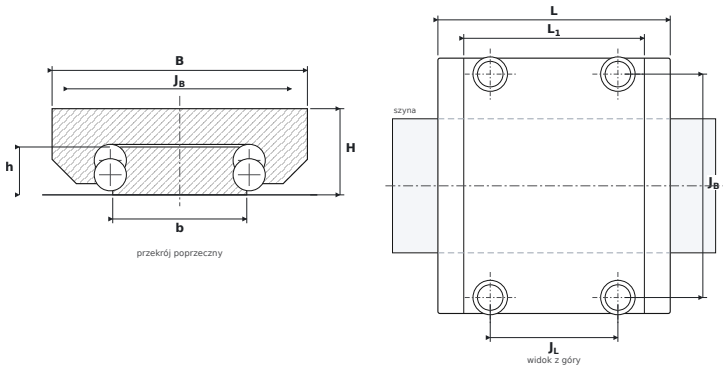

WYMIARY

B	szerokość wózka	**80 mm**
H	wysokość całkowita (wózek na szynie)	**27 mm**
L	długość całkowita wózka	**72,8 mm**
L1	długość korpusu (bez uszczelnień)	**56,6 mm**
JB	rozstaw otworów montażowych — poprzecznie	**70 mm**
JL	rozstaw otworów narożnych — wzdłuż	**40 mm**
b	szerokość szyny	**42 mm**
h	wysokość szyny	**15 mm**

PARAMETRY

Producent	**THK**
Symbol producenta	**SHW-27**
Nośność dynamiczna C	**16 kN**
Nośność statyczna C0	**22,7 kN**
Masa	**0,47 kg**