Wózek liniowy SR-35 THK

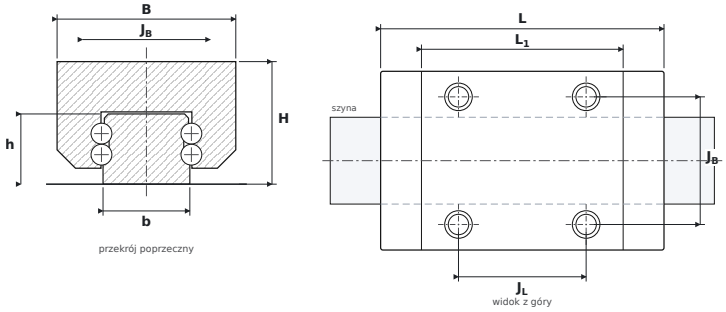

WYMIARY

B	szerokość wózka	**70 mm**
H	wysokość całkowita (wózek na szynie)	**48 mm**
L	długość całkowita wózka	**111 mm**
L1	długość korpusu (bez uszczelnień)	**79 mm**
JB	rozstaw otworów montażowych — poprzecznie	**50 mm**
JL	rozstaw otworów narożnych — wzdłuż	**50 mm**
b	szerokość szyny	**34 mm**
h	wysokość szyny	**27,5 mm**

PARAMETRY

Producent	**THK**
Symbol producenta	**SR-35**
Nośność dynamiczna C	**41,7 kN**
Nośność statyczna C0	**77,2 kN**
Masa	**1,2 kg**