Wózek liniowy SR-45 THK

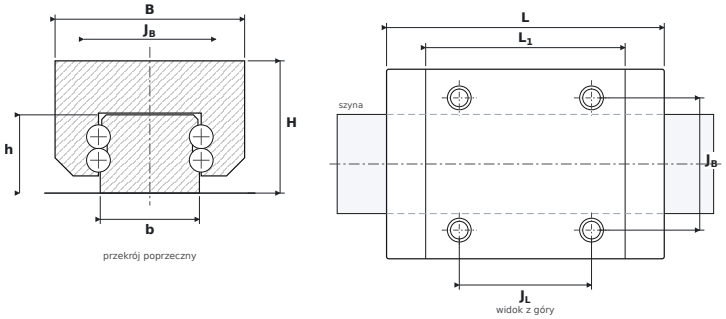

WYMIARY

B	szerokość wózka	**86 mm**
H	wysokość całkowita (wózek na szynie)	**60 mm**
L	długość całkowita wózka	**126 mm**
L1	długość korpusu (bez uszczelnień)	**90,5 mm**
JB	rozstaw otworów montażowych — poprzecznie	**60 mm**
JL	rozstaw otworów narożnych — wzdłuż	**60 mm**
b	szerokość szyny	**45 mm**
h	wysokość szyny	**35,5 mm**

PARAMETRY

Producent	**THK**
Symbol producenta	**SR-45**
Nośność dynamiczna C	**55,3 kN**
Nośność statyczna C0	**101 kN**
Masa	**2,2 kg**