Wózek liniowy SRS12 WMUU THK

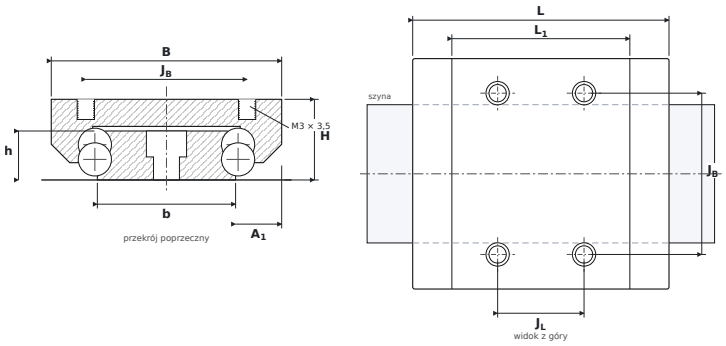

WYMIARY

B	szerokość wózka	**40 mm**
H	wysokość całkowita (wózek na szynie)	**14 mm**
L	długość całkowita wózka	**44,5 mm**
L1	długość korpusu (bez uszczelnień)	**30,9 mm**
JB	rozstaw otworów montażowych — poprzecznie	**28 mm**
JL	rozstaw otworów narożnych — wzdłuż	**15 mm**
A1	od boku szyny do boku wózka	**8 mm**
b	szerokość szyny	**24 mm**
h	wysokość szyny	**8,5 mm**

PARAMETRY

Producent	**THK**
Symbol producenta	**SRS12 WMUU**
Elementy toczne	**wózek kulkowy dwurzędowy**
Nośność dynamiczna C	**5,48 kN**
Nośność statyczna C0	**5,3 kN**
Masa	**0,055 kg**
gwint montażowy wózka ($G_2 \times T_5$)	**M3 × 3,5 mm**
pasująca szyna	**SRS12W**
momenty statyczne M_{0x} / M_{0Y} / M_{0Z}	**26 / 26 / 67 Nm**