Łożysko wrzecionowe 70UHC25 A25.0/IL UKF

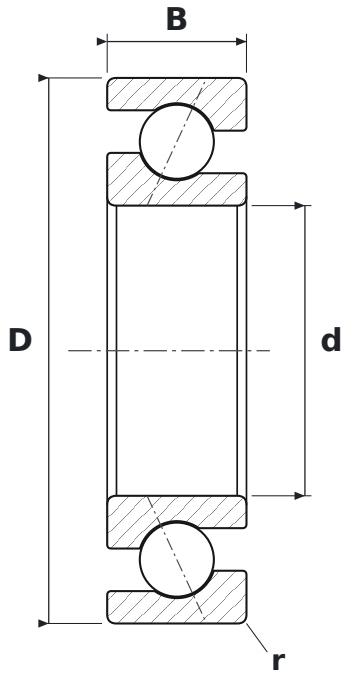

WYMIARY

d	średnica wewnętrzna	**25 mm**
D	średnica zewnętrzna	**47 mm**
B	szerokość	**12 mm**
r	promień krawędzi (min.)	**0,8 mm**

PARAMETRY

Producent	**UKF**
Symbol producenta	**70UHC25 A25.0/IL**
r min – promień krawędzi	**0,8 mm**
Elementy toczne	**łożysko kulkowe jednorzędowe**
Kąt działania	**25°**
Cechy	**Napięcie wstępne lekkie (L)**
Nośność dynamiczna C	**4,93 kN**
Nośność statyczna C0	**3,09 kN**
Prędkość graniczna	**46 450 obr/min**
Masa	**0,08 kg**