Łożysko wrzecionowe 70UHC30 A15.0/IL UKF

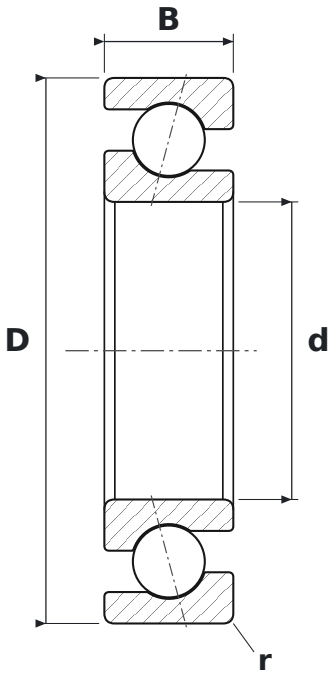

WYMIARY

d	średnica wewnętrzna	**30 mm**
D	średnica zewnętrzna	**55 mm**
B	szerokość	**13 mm**
r	promień krawędzi (min.)	**1,3 mm**

PARAMETRY

Producent	**UKF**
Symbol producenta	**70UHC30 A15.0/IL**
r min – promień krawędzi	**1,3 mm**
Elementy toczne	**łożysko kulkowe jednorzędowe**
Kąt działania	**15°**
Cechy	**Napięcie wstępne lekkie (L)**
Nośność dynamiczna C	**5,92 kN**
Nośność statyczna C0	**4,28 kN**
Prędkość graniczna	**46 540 obr/min**
Masa	**0,11 kg**