Łożysko wrzecionowe 70UHC35 A15.0/IL UKF

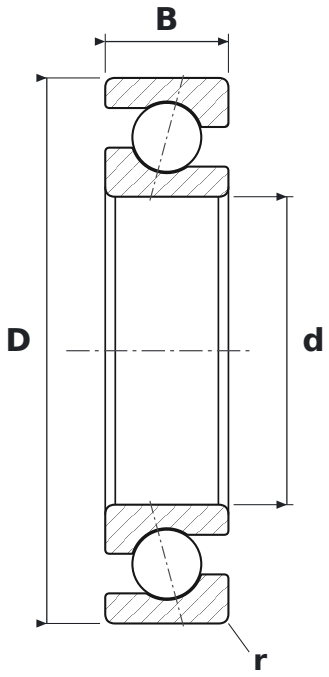

WYMIARY

d	średnica wewnętrzna	**35 mm**
D	średnica zewnętrzna	**62 mm**
B	szerokość	**14 mm**
r	promień krawędzi (min.)	**1,3 mm**

PARAMETRY

Producent	**UKF**
Symbol producenta	**70UHC35 A15.0/IL**
r min – promień krawędzi	**1,3 mm**
Elementy toczne	**łożysko kulkowe jednorzędowe**
Kąt działania	**15°**
Cechy	**Napięcie wstępne lekkie (L)**
Nośność dynamiczna C	**7,57 kN**
Nośność statyczna C0	**4,92 kN**
Prędkość graniczna	**40 780 obr/min**
Masa	**0,15 kg**