Łożysko wrzecionowe 70UHC40 A25.0/IDBL UKF

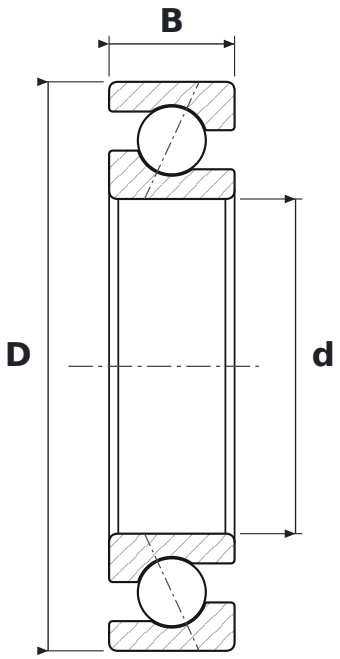

WYMIARY

d	średnica wewnętrzna	**40 mm**
D	średnica zewnętrzna	**68 mm**
B	szerokość	**15 mm**

PARAMETRY

Producent	**UKF**
Symbol producenta	**70UHC40 A25.0/IDBL**
Elementy toczne	**łożysko kulkowe jednorzędowe**
Kąt działania	**25°**
Cechy	**Napięcie wstępne lekkie (L)**