Łożysko wrzecionowe 70UHS20 A15.0/IL UKF

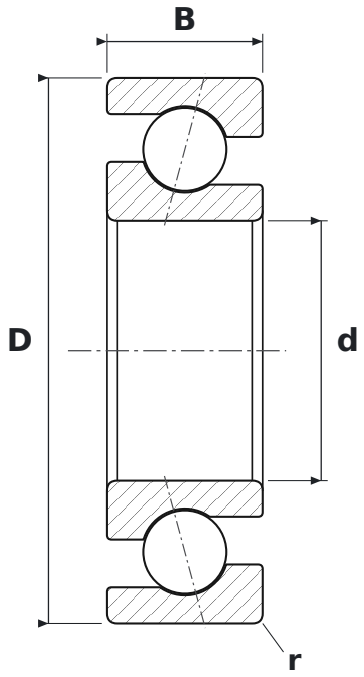

WYMIARY

d	średnica wewnętrzna	**20 mm**
D	średnica zewnętrzna	**42 mm**
B	szerokość	**12 mm**
r	promień krawędzi (min.)	**0,8 mm**

PARAMETRY

Producent	**UKF**
Symbol producenta	**70UHS20 A15.0/IL**
r min – promień krawędzi	**0,8 mm**
Elementy toczne	**łożysko kulkowe jednorzędowe**
Kąt działania	**15°**
Cechy	**Napięcie wstępne lekkie (L)**
Nośność dynamiczna C	**6,892 kN**
Nośność statyczna C0	**5,18 kN**
Prędkość graniczna	**53 170 obr/min**
Masa	**0,08 kg**