Łożysko wrzecionowe 70UHS25 A15.I/1L UKF

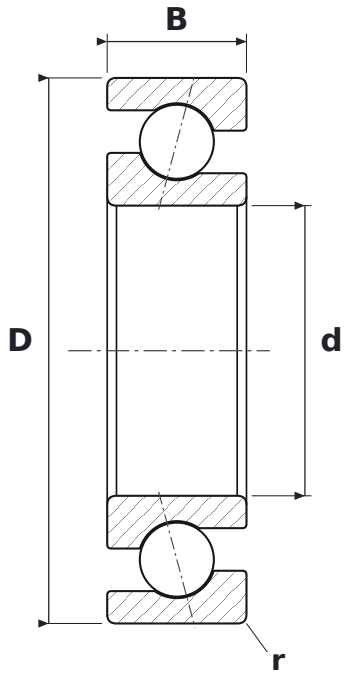

WYMIARY

d	średnica wewnętrzna	**25 mm**
D	średnica zewnętrzna	**47 mm**
B	szerokość	**12 mm**
r	promień krawędzi (min.)	**0,8 mm**

PARAMETRY

Producent	**UKF**
Symbol producenta	**70UHS25 A15.I/1L**
r min – promień krawędzi	**0,8 mm**
Elementy toczne	**łożysko kulkowe jednorzędowe**
Kąt działania	**15°**
Cechy	**Napięcie wstępne lekkie (L)**
Nośność dynamiczna C	**7,43 kN**
Nośność statyczna C0	**5,91 kN**
Prędkość graniczna	**45 780 obr/min**
Masa	**0,09 kg**