Łożysko wrzecionowe 70USO30 A21.0/IM UKF

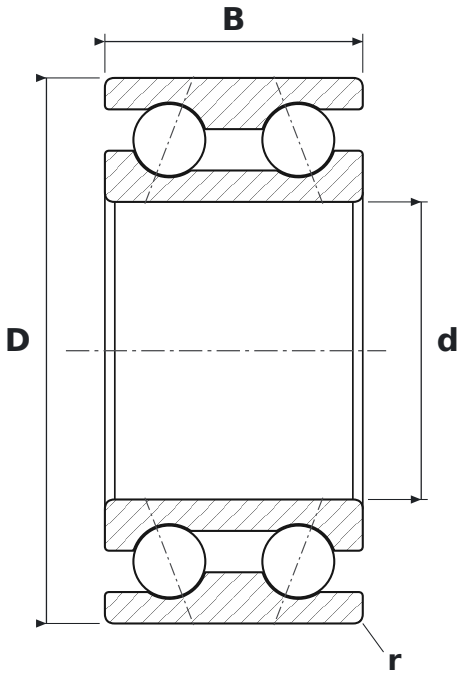

WYMIARY

d	średnica wewnętrzna	**30 mm**
D	średnica zewnętrzna	**55 mm**
B	szerokość	**26 mm**
r	promień krawędzi (min.)	**1 mm**

PARAMETRY

Producent	**UKF**
Symbol producenta	**70USO30 A21.0/IM**
r min – promień krawędzi	**1 mm**
Elementy toczne	**łożysko kulkowe dwurzędowe**
Kąt działania	**21°**
Cechy	**Napięcie wstępne średnie (M)**
Nośność dynamiczna C	**26,5 kN**
Nośność statyczna C0	**20 kN**
Prędkość graniczna	**21 500 obr/min**
Masa	**0,22 kg**