# Łożysko wrzecionowe 70USO30 A21.I/1M UKF

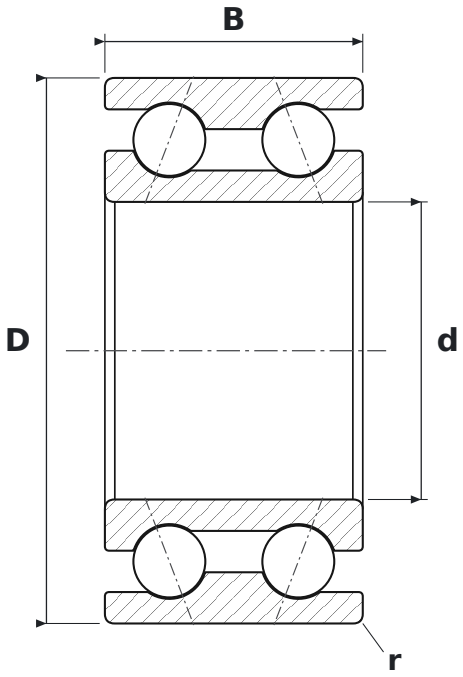


## WYMIARY

| | | |
|---|---|---|
| **d** | średnica wewnętrzna | **30 mm** |
| **D** | średnica zewnętrzna | **55 mm** |
| **B** | szerokość | **26 mm** |
| **r** | promień krawędzi (min.) | **1 mm** |

## PARAMETRY

| | |
|---|---|
| Producent | **UKF** |
| Symbol producenta | **70USO30 A21.I/1M** |
| r min – promień krawędzi | **1 mm** |
| Elementy toczne | **łożysko kulkowe dwurzędowe** |
| Kąt działania | **21°** |
| Cechy | **Napięcie wstępne średnie (M)** |
| Nośność dynamiczna C | **26,5 kN** |
| Nośność statyczna C0 | **20 kN** |
| Prędkość graniczna | **21 500 obr/min** |
| Masa | **0,22 kg** |