Łożysko wrzecionowe 70USO35 A21.0/IS UKF

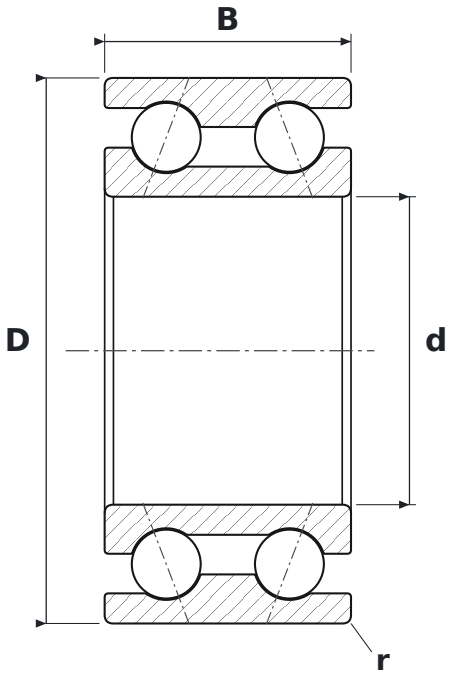

WYMIARY

d	średnica wewnętrzna	**35 mm**
D	średnica zewnętrzna	**62 mm**
B	szerokość	**28 mm**
r	promień krawędzi (min.)	**1 mm**

PARAMETRY

Producent	**UKF**
Symbol producenta	**70USO35 A21.0/IS**
r min – promień krawędzi	**1 mm**
Elementy toczne	**łożysko kulkowe dwurzędowe**
Kąt działania	**21°**
Cechy	**Napięcie wstępne mocne (S)**
Nośność dynamiczna C	**32,5 kN**
Nośność statyczna C0	**26,8 kN**
Prędkość graniczna	**18 500 obr/min**
Masa	**0,3 kg**