# Łożysko wrzecionowe 70USO40 A21.I/1L UKF

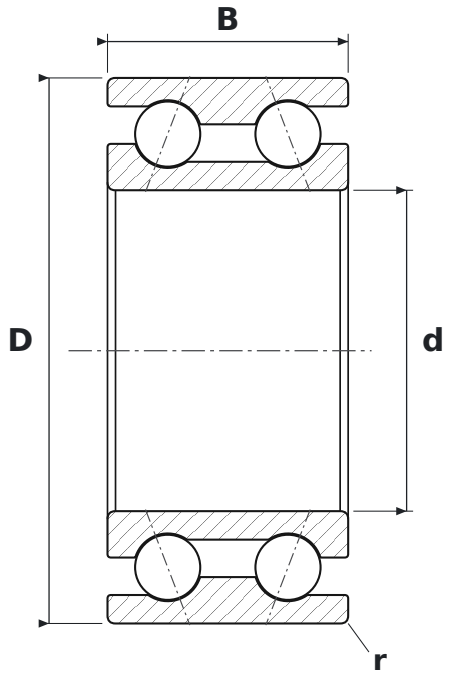


## WYMIARY

| | | |
|---|---|---|
| **d** | średnica wewnętrzna | **40 mm** |
| **D** | średnica zewnętrzna | **68 mm** |
| **B** | szerokość | **30 mm** |
| **r** | promień krawędzi (min.) | **1 mm** |

## PARAMETRY

| | |
|---|---|
| Producent | **UKF** |
| Symbol producenta | **70USO40 A21.I/1L** |
| r min – promień krawędzi | **1 mm** |
| Elementy toczne | **łożysko kulkowe dwurzędowe** |
| Kąt działania | **21°** |
| Cechy | **Napięcie wstępne lekkie (L)** |
| Nośność dynamiczna C | **33,1 kN** |
| Nośność statyczna C0 | **27,4 kN** |
| Prędkość graniczna | **16 000 obr/min** |
| Masa | **0,36 kg** |