Łożysko wrzecionowe 70USO40 A21.I/1M UKF

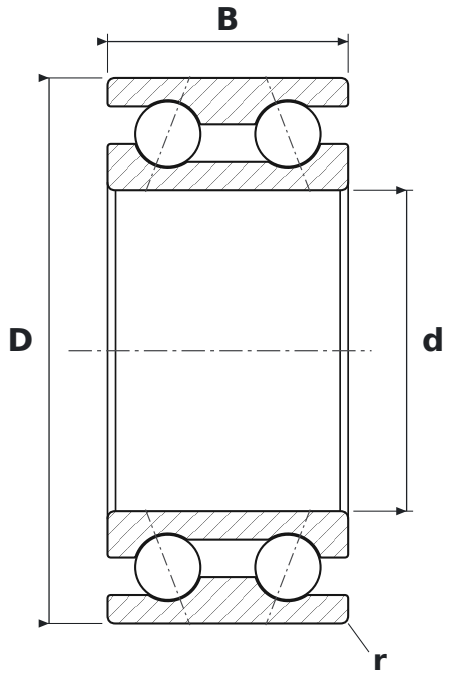

WYMIARY

d	średnica wewnętrzna	**40 mm**
D	średnica zewnętrzna	**68 mm**
B	szerokość	**30 mm**
r	promień krawędzi (min.)	**1 mm**

PARAMETRY

Producent	**UKF**
Symbol producenta	**70USO40 A21.I/1M**
r min – promień krawędzi	**1 mm**
Elementy toczne	**łożysko kulkowe dwurzędowe**
Kąt działania	**21°**
Cechy	**Napięcie wstępne średnie (M)**
Nośność dynamiczna C	**33,1 kN**
Nośność statyczna C0	**27,4 kN**
Prędkość graniczna	**16 000 obr/min**
Masa	**0,36 kg**