Łożysko wrzecionowe 70USO45 A21.0/IL UKF

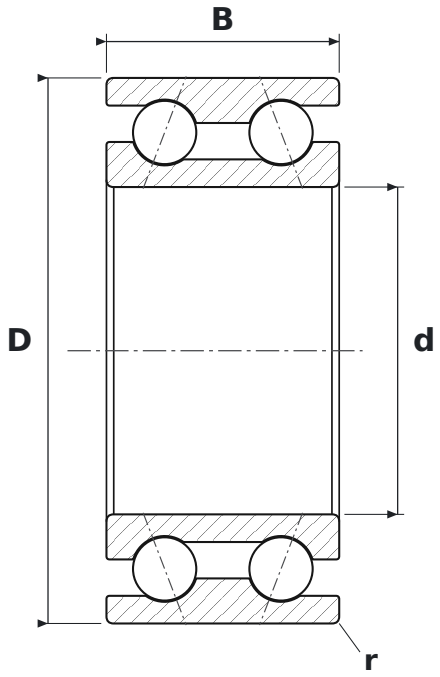

WYMIARY

d	średnica wewnętrzna	**45 mm**
D	średnica zewnętrzna	**75 mm**
B	szerokość	**32 mm**
r	promień krawędzi (min.)	**1 mm**

PARAMETRY

Producent	**UKF**
Symbol producenta	**70USO45 A21.0/IL**
r min – promień krawędzi	**1 mm**
Elementy toczne	**łożysko kulkowe dwurzędowe**
Kąt działania	**21°**
Cechy	**Napięcie wstępne lekkie (L)**
Nośność dynamiczna C	**46,4 kN**
Nośność statyczna C0	**38,6 kN**
Prędkość graniczna	**14 500 obr/min**
Masa	**0,48 kg**