Łożysko wrzecionowe 70USO55 A21.0/IL UKF

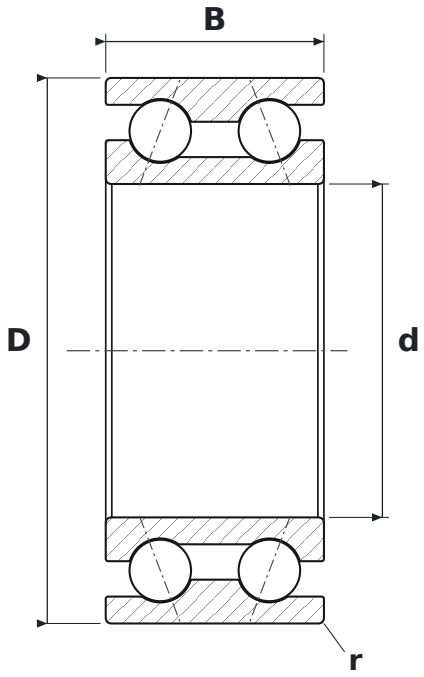

WYMIARY

d	średnica wewnętrzna	**55 mm**
D	średnica zewnętrzna	**90 mm**
B	szerokość	**36 mm**
r	promień krawędzi (min.)	**1 mm**

PARAMETRY

Producent	**UKF**
Symbol producenta	**70USO55 A21.0/IL**
r min – promień krawędzi	**1 mm**
Elementy toczne	**łożysko kulkowe dwurzędowe**
Kąt działania	**21°**
Cechy	**Napięcie wstępne lekkie (L)**
Nośność dynamiczna C	**51,3 kN**
Nośność statyczna C0	**48,2 kN**
Prędkość graniczna	**12 000 obr/min**
Masa	**0,76 kg**