Łożysko wrzecionowe 70USO65 A21.I/1L UKF

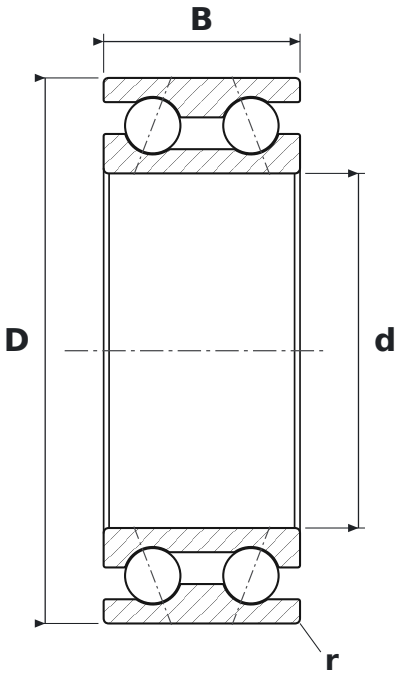

WYMIARY

d	średnica wewnętrzna	**65 mm**
D	średnica zewnętrzna	**100 mm**
B	szerokość	**36 mm**
r	promień krawędzi (min.)	**1 mm**

PARAMETRY

Producent	**UKF**
Symbol producenta	**70USO65 A21.I/1L**
r min – promień krawędzi	**1 mm**
Elementy toczne	**łożysko kulkowe dwurzędowe**
Kąt działania	**21°**
Cechy	**Napięcie wstępne lekkie (L)**
Nośność dynamiczna C	**58,5 kN**
Nośność statyczna C0	**57,2 kN**
Prędkość graniczna	**10 500 obr/min**
Masa	**0,85 kg**