Łożysko wrzecionowe 70USO75 A21.0/IS UKF

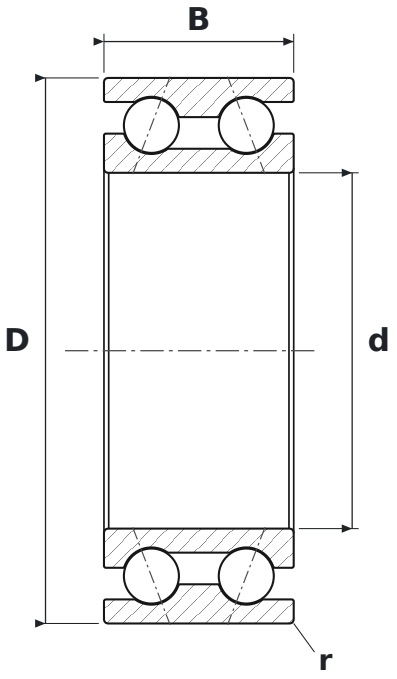

WYMIARY

d	średnica wewnętrzna	**75 mm**
D	średnica zewnętrzna	**115 mm**
B	szerokość	**40 mm**
r	promień krawędzi (min.)	**1 mm**

PARAMETRY

Producent	**UKF**
Symbol producenta	**70USO75 A21.0/IS**
r min – promień krawędzi	**1 mm**
Elementy toczne	**łożysko kulkowe dwurzędowe**
Kąt działania	**21°**
Cechy	**Napięcie wstępne mocne (S)**
Nośność dynamiczna C	**79,7 kN**
Nośność statyczna C0	**81,2 kN**
Prędkość graniczna	**9000 obr/min**
Masa	**1,35 kg**