Łożysko wrzecionowe 70USO90 A21.0/IS UKF

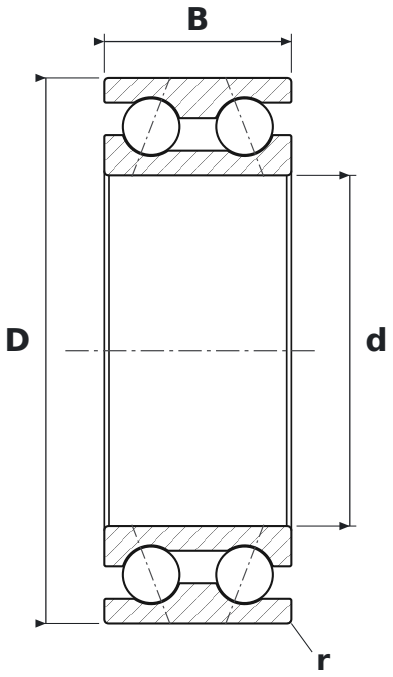

WYMIARY

d	średnica wewnętrzna	**90 mm**
D	średnica zewnętrzna	**140 mm**
B	szerokość	**48 mm**
r	promień krawędzi (min.)	**1,2 mm**

PARAMETRY

Producent	**UKF**
Symbol producenta	**70USO90 A21.0/IS**
r min – promień krawędzi	**1,2 mm**
Elementy toczne	**łożysko kulkowe dwurzędowe**
Kąt działania	**21°**
Cechy	**Napięcie wstępne mocne (S)**
Nośność dynamiczna C	**125,3 kN**
Nośność statyczna C0	**139 kN**
Prędkość graniczna	**7500 obr/min**
Masa	**2,3 kg**