Łożysko wrzecionowe 70USS15 A21.I/1M UKF

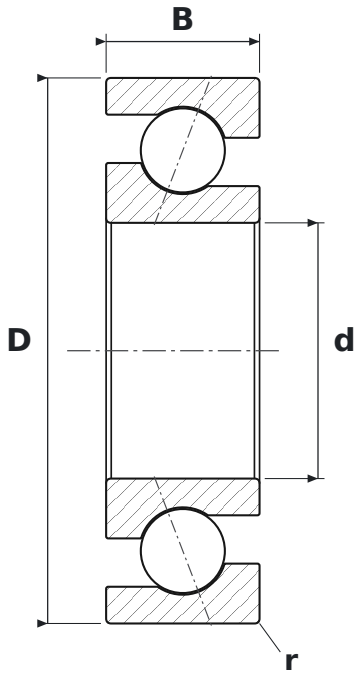

WYMIARY

d	średnica wewnętrzna	**15 mm**
D	średnica zewnętrzna	**32 mm**
B	szerokość	**9 mm**
r	promień krawędzi (min.)	**0,3 mm**

PARAMETRY

Producent	**UKF**
Symbol producenta	**70USS15 A21.I/1M**
r min – promień krawędzi	**0,3 mm**
Elementy toczne	**łożysko kulkowe jednorzędowe**
Kąt działania	**21°**
Cechy	**Napięcie wstępne średnie (M)**
Nośność dynamiczna C	**6,4 kN**
Nośność statyczna C0	**3,6 kN**
Prędkość graniczna	**39 500 obr/min**
Masa	**0,03 kg**