Łożysko wrzecionowe 70USS25 A21.I/IM UKF

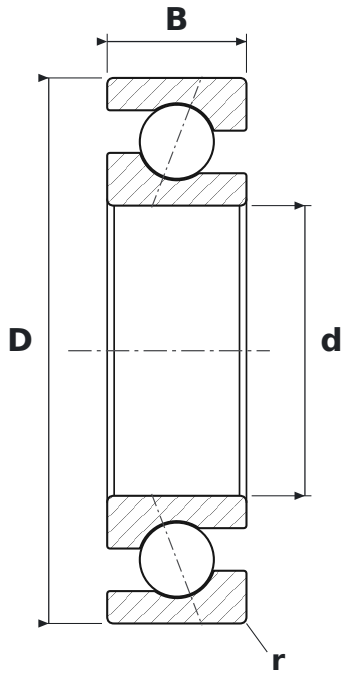

WYMIARY

d	średnica wewnętrzna	**25 mm**
D	średnica zewnętrzna	**47 mm**
B	szerokość	**12 mm**
r	promień krawędzi (min.)	**0,6 mm**

PARAMETRY

Producent	**UKF**
Symbol producenta	**70USS25 A21.I/IM**
r min – promień krawędzi	**0,6 mm**
Elementy toczne	**łożysko kulkowe jednorzędowe**
Kąt działania	**21°**
Cechy	**Napięcie wstępne średnie (M)**
Nośność dynamiczna C	**13,4 kN**
Nośność statyczna C0	**8,2 kN**
Prędkość graniczna	**26 000 obr/min**
Masa	**0,08 kg**