Łożysko wrzecionowe 70USS30 A21.2Z.I/1L UKF

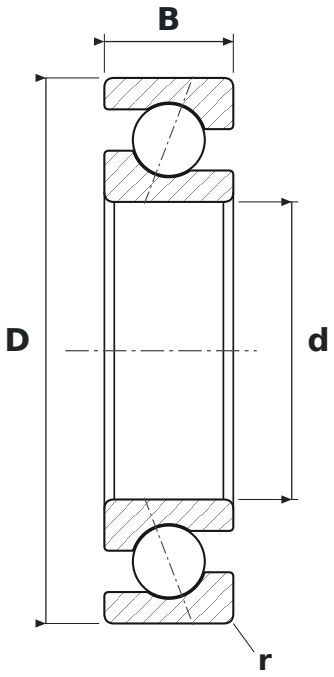

WYMIARY

d	średnica wewnętrzna	**30 mm**
D	średnica zewnętrzna	**55 mm**
B	szerokość	**13 mm**
r	promień krawędzi (min.)	**1 mm**

PARAMETRY

Producent	**UKF**
Symbol producenta	**70USS30 A21.2Z.I/1L**
r min – promień krawędzi	**1 mm**
Elementy toczne	**łożysko kulkowe jednorzędowe**
Kąt działania	**21°**
Cechy	**Napięcie wstępne lekkie (L)**
Nośność dynamiczna C	**14,7 kN**
Nośność statyczna C0	**10 kN**
Prędkość graniczna	**22 000 obr/min**
Masa	**0,11 kg**